SGED36-CAN 电磁式多圈绝对值编码器

- 紧密型结构(直径为 36.5 毫米)
- 接口 CANopen (DS406) 或者 SAE J1939
- 无电池多圈型
- 双滚珠轴承
- 12bit多匝（4096转）
- 12bit 单圈 （4096 段）

机械参数

特征	技术数据	补充
轴	不锈钢	
法兰	铝	
外壳	镀镍钢	
转速	≤12000 min -1	
转动惯量	≤30 gcm 2	
启动扭矩	≤3 Ncm	在 20°C 条件下
轴负载	轴向的 ≤40 N	
径向的	≤110 N	
重量	~0.15 kg	

电气数据

特征	技术数据	补充
工作电压	10 ... 30 V DC	反极性保护
功率消耗	≤2.5 W	
接口	依照 ISO 11898, 电气隔离	CANopen (DS406), SAE J1939
地址	可设置	通过 SDO 或层设置服务(LSS)
波特率	≤1 MBit/s	
周期循环时间	>1 ms	

系统数据

特征	技术数据	补充
分辨率	4096	
活动区域	4096转，8192转	

环境条件

特征	技术数据	补充
环境温度	-40 ... 85 °C	
储存温度	-40 ... 85 °C	
相对湿度	98 %	不允许凝露
EMV	EN 61000-6-2	抗干扰性 / 影响度
	EN 61000-6-4	干扰发射 / 放射量
防护等级	IP65	EN 60529
耐冲击性	≤1000 m/s 2 , 6 ms	EN 60068-2-27
耐振动性	≤100 m/s 2 , 10 Hz ... 1 kHz	EN 60068-2-6

机械尺寸

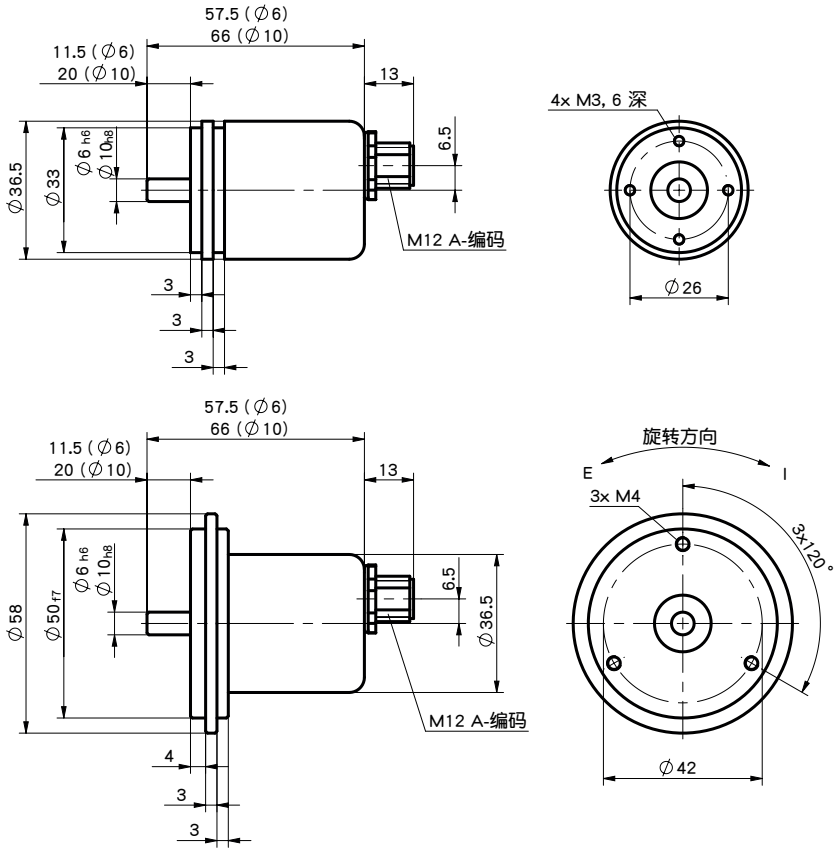

连接分配

信号	CAN_GND	+UB	GND	CAN_H	CAN_L
针数	1	2	3	4	5

订购表格

特征	订单数据	规格	补充
接口	CAN	CANopen (DS406)	
	CAN-J1939	SAE J1939	
转数	4096	12 bit	不允许凝露
	8192	13 bit	抗干扰性 / 影响度
安装方式	6/S36	轴直径 6 mm, 法兰直径 36 mm	干扰发射 / 放射量
	6/S58	轴直径 6 mm, 法兰直径 58 mm	EN 60529
	10/S36	轴直径 6 mm, 法兰直径 36 mm	EN 60068-2-27
	10/S58	轴直径 10 mm, 法兰直径 58 mm	EN 60068-2-6

订购号

SGED36CAN - [ ] - 4096 - [ ] - [ ] - M12

接口　　转数　　安装方式